INSTRUKCJA MONTAŻU

KABIN SANITARNYCH
SYSTEM

HPL10BASIC_N - KIDS CASTLE
HPL10BASIC_N - KIDS JUNGLE
HPL10BASIC_N - KIDS SEA

HPL10LUX_N - KIDS CASTLE
HPL10LUX_N - KIDS JUNGLE
HPL10LUX_N - KIDS SEA

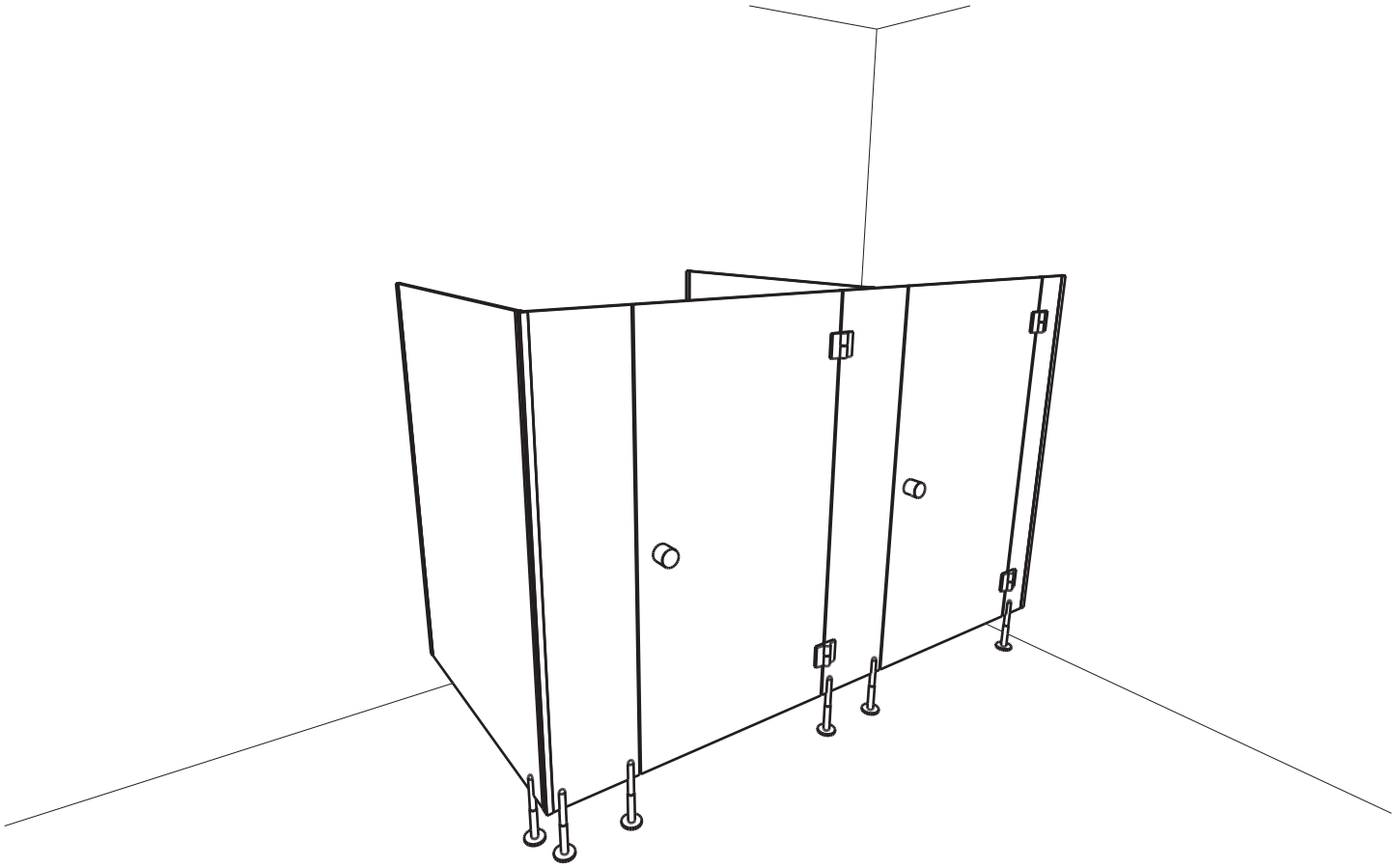

hpl system

1.

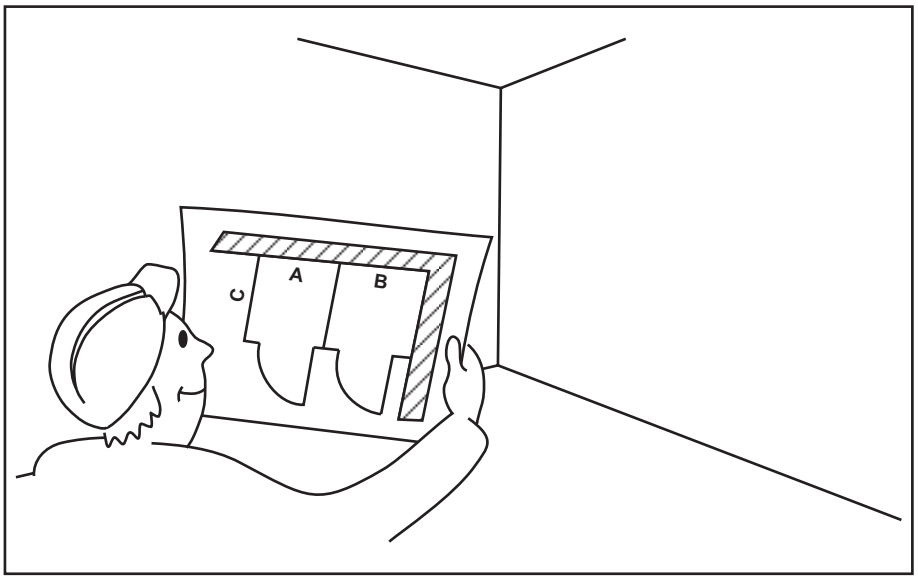

Sprawdzić zakładane wymiary kabin z rysunku warsztatowego.

2.

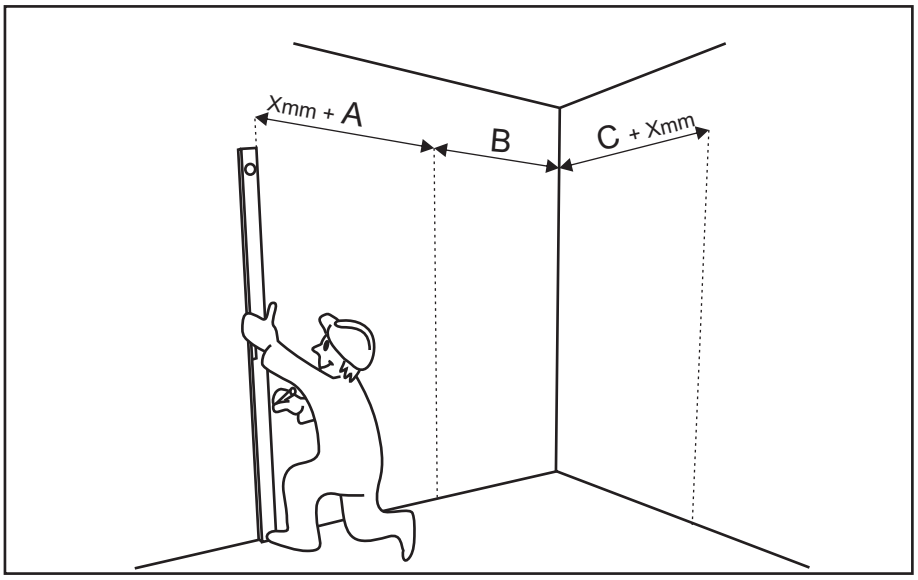

Przenieść wymiary z rysunku warsztatowego na ściany pomieszczenia pamiętając o zachowaniu pionów i dodając na skrajnych wymiarach połowę grubości płyt HPL.

3.

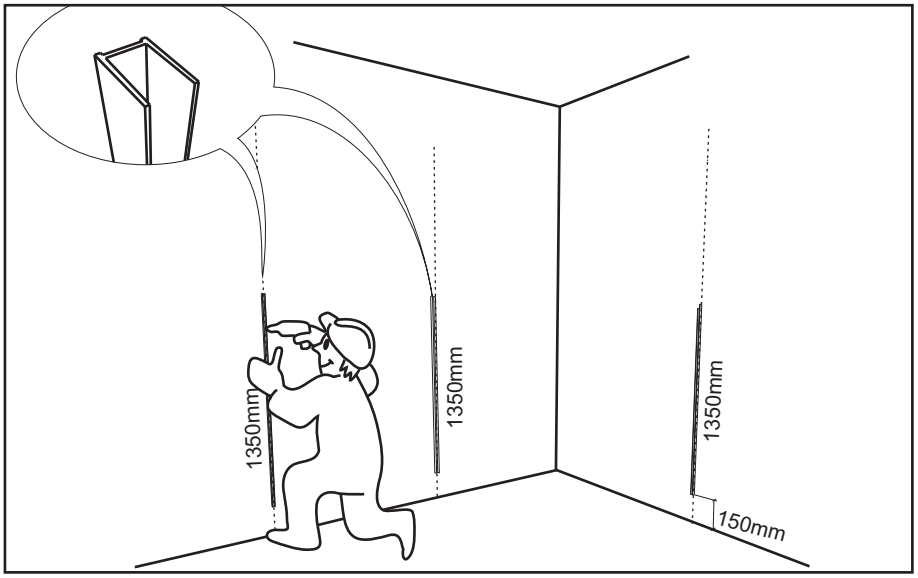

Zamocować ceowniki **1** do ściany za pomocą kołków rozporowych **2**
UWAGA - wysokość ceowników może być różna przy różnych zestawach tematycznych kabin. Sprawdzić elementy z zestawu.

4.

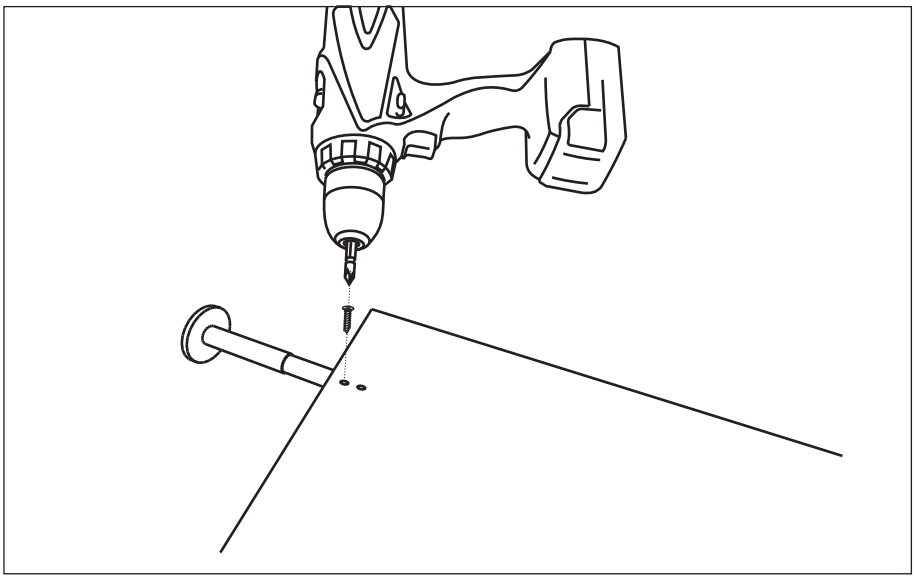

Przykręcić nogi do ścianek zewnętrznych za pomocą śrub **3**.
Nogi są zawsze mocowane do ścianek zewnętrznych i przymyków. Do ścianek działowych nie mocujemy nóg.

5.

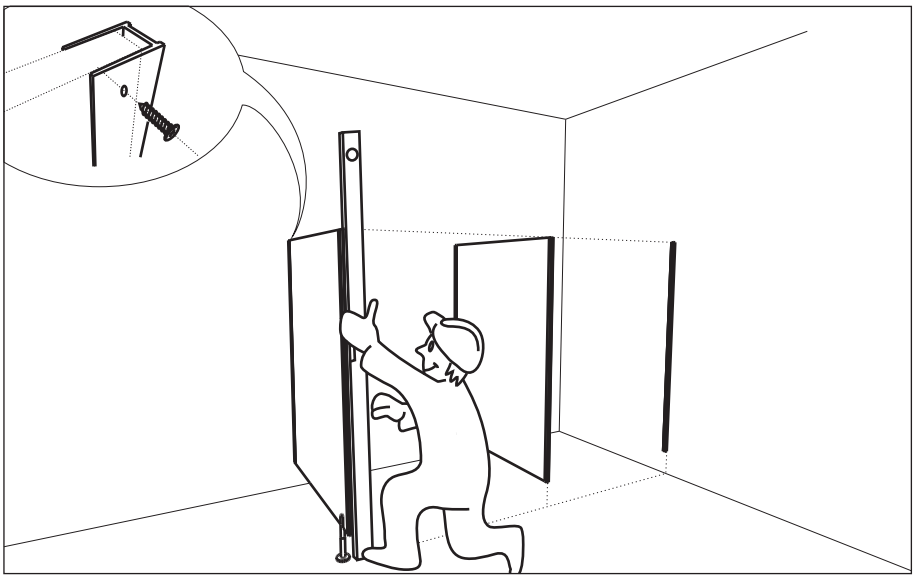

Przymocować ścianki działowe do ceowników na ścianach za pomocą wkrętów **4**. Przed mocowaniem sprawdzić pion i płaszczyznę przedniej krawędzi płyt z planowanym frontem zabudowy.
Ścianki wewnętrzne wymagają tymczasowego podparcia.

6.

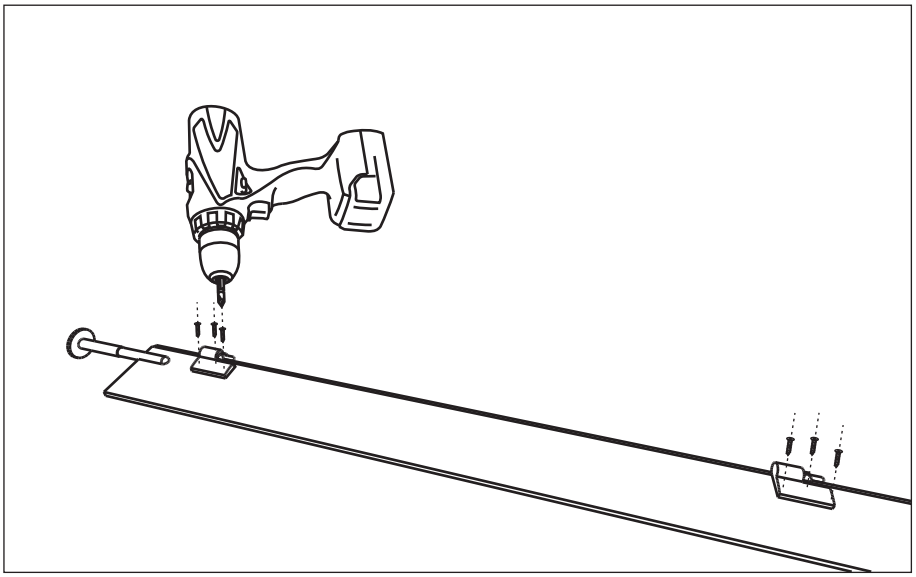

Przykręcić nogę za pomocą śrub **3**, i zawiasy za pomocą wkrętów **5** do pierwszej listwy przymykowej na ścianie.

7.

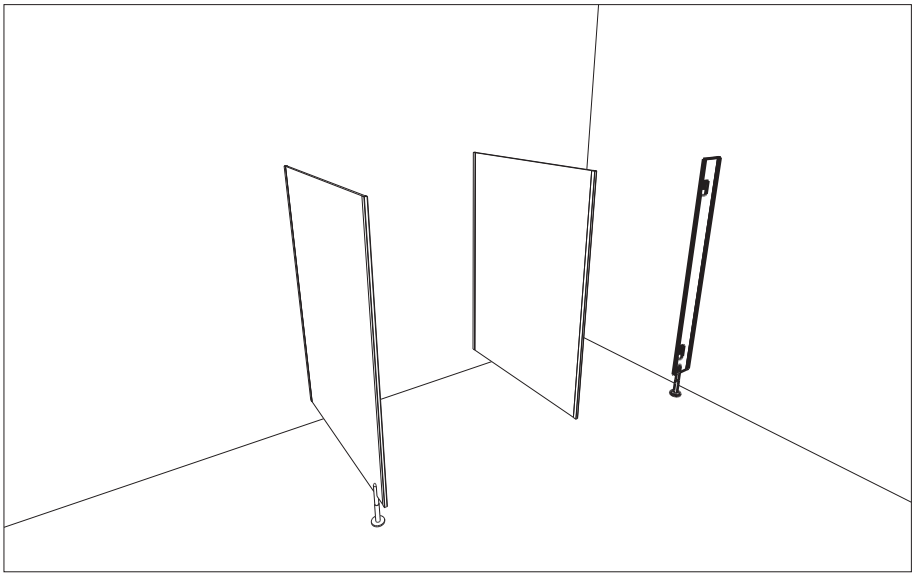

Tak przygotowany przymyk zamocować do ceownika na ścianie w sposób jak w pkt.5

8.

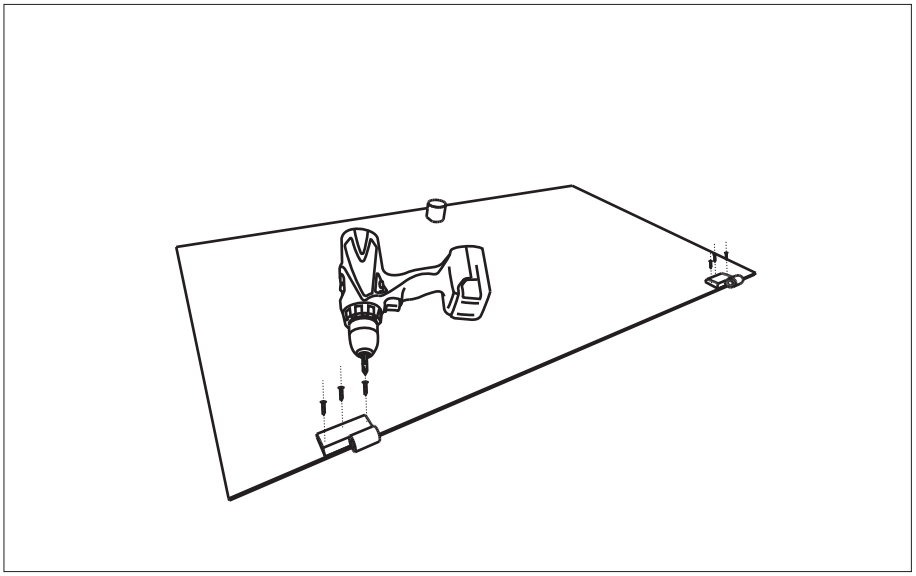

Przykręcić do drzwi zawiasy za pomocą wkrętów **5** i uchwyt za pomocą wkrętów **8**

9.

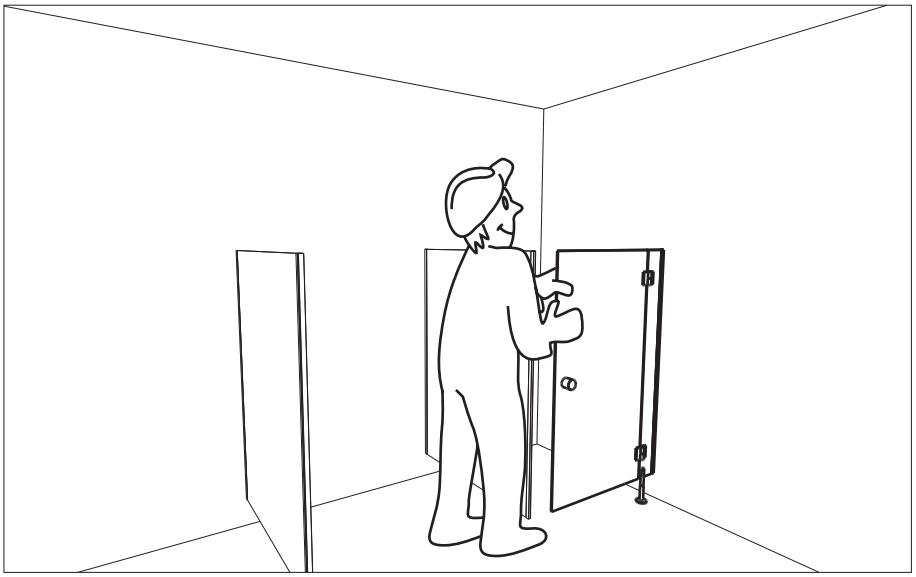

Założyć pierwsze drzwi na zawiasy listwy przymykowej.

10.

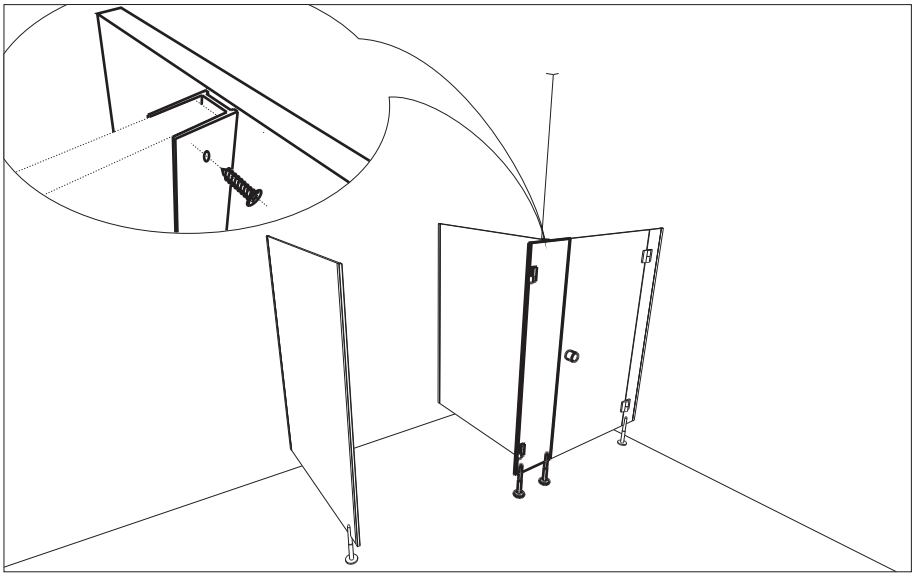

Do listwy przymykowej centralnej przykręcić nogi za pomocą śrub **3**. Przykręcić zawiasy za pomocą wkrętów **5**. Od wewnętrznej strony przykręcić ceownik **1** za pomocą blachowkrętów **4.**
Tak przygotowaną listwę przymykową centralną nasunąć na krawędź ścianki działowej i zamocować do płyty za pomocą blachowkrętów **4**.

11.

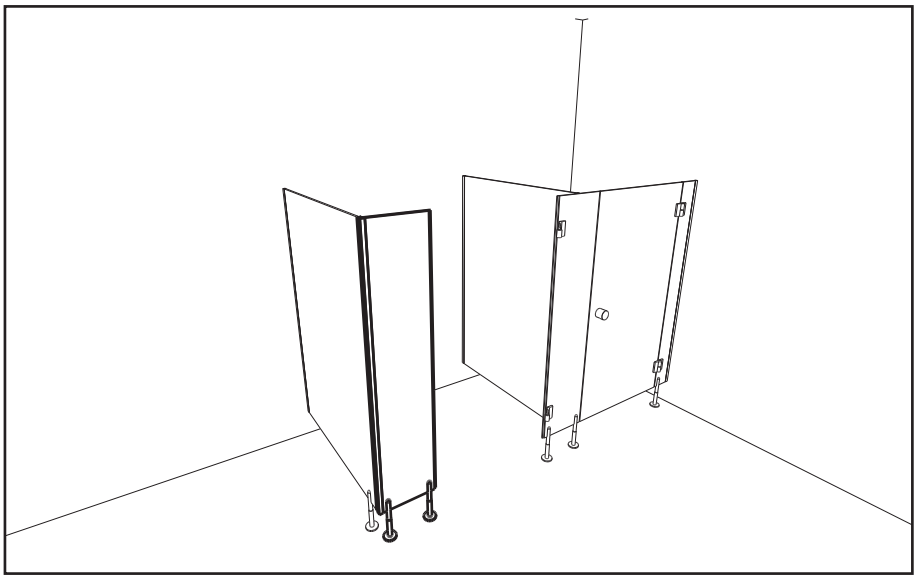

Zamocować do listwy przymykowej końcowej nogi za pomocą śrub **3**. Do listwy przymykowej zamocować ceowniki **1** w kształt litery “L” za pomocą blachowkrętów **10** (patrz detal 2) Te narożne ceowniki mogą być zastąpione specjalnym profilem w kształcie litery “F”.
Zamocować listwę przymykową do końcowej ścianki działowej za pomocą blachowkrętów **4**.

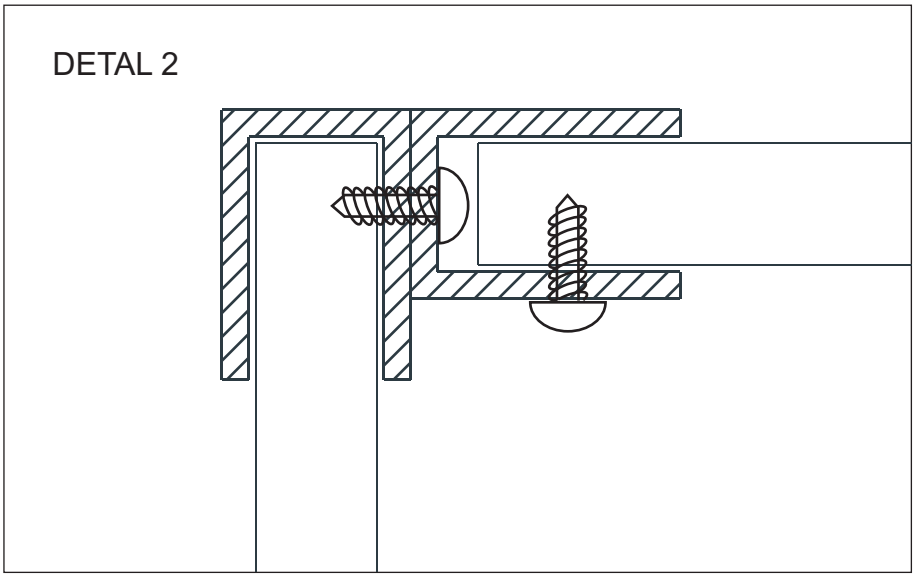

możliwe zastosowanie profila F

12.

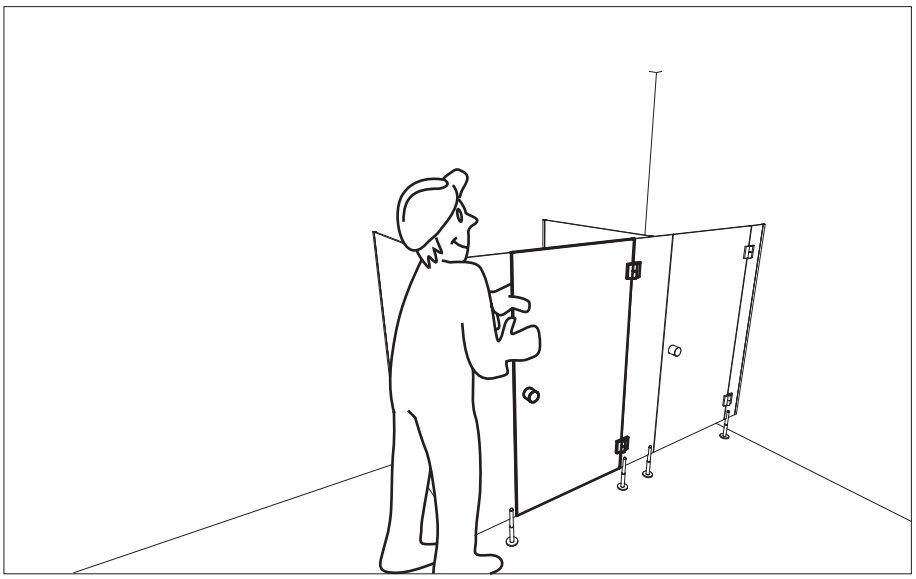

Zamocować do ostatnich drzwi zawiasy i gałkę w sposób opisany w pkt. 8 i zawiesić drzwi na przymyku.

13.

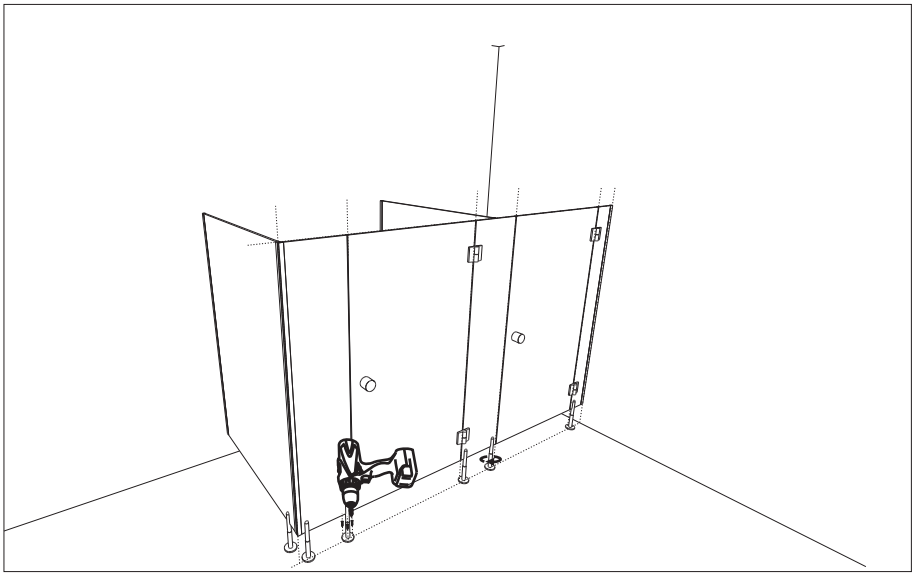

Poziomujemy całą zabudowę poprzez obracanie stóp nóg, a następnie przykręcamy nogi do podłogi za pomocą kołków rozporowych **2**.

Firma HPL System życzy satysfakcji z prawidłowego wykonania montażu.

UWAGA ! część elementów może być fabrycznie zamontowana